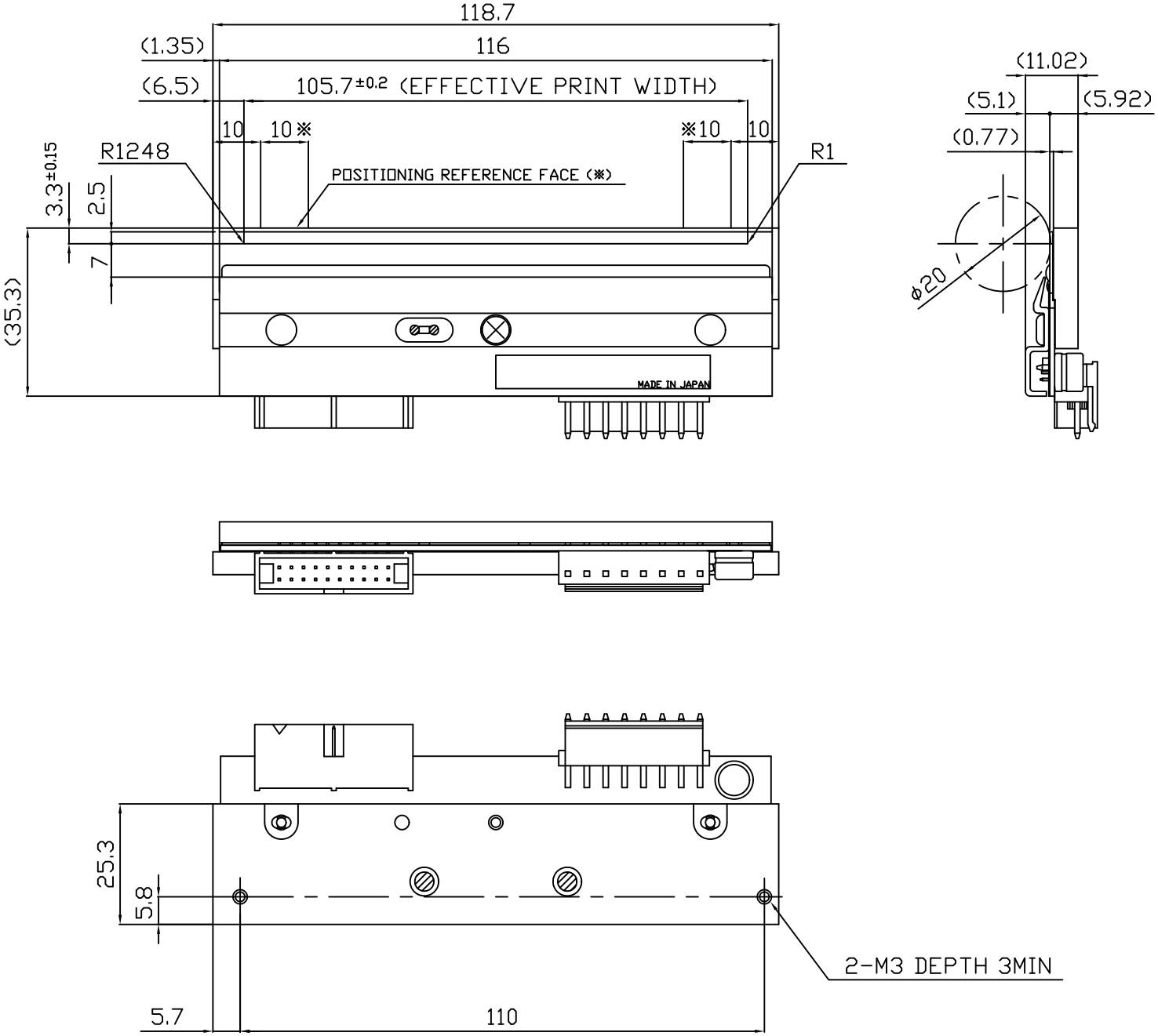

KPW-106-12TBH5-STA

KYOCERA 京セラ株式会社
薄膜部品事業本部
サーマル事業部／マーケティング課
TEL：075-604-3400 FAX：075-604-3401
E-Mail：webmaster.tfc@kyocera.jp